SCHEMA ZAPOJENÍ TOPNÉHO ZDROJE - RÁJEC 38, ČERNAVA
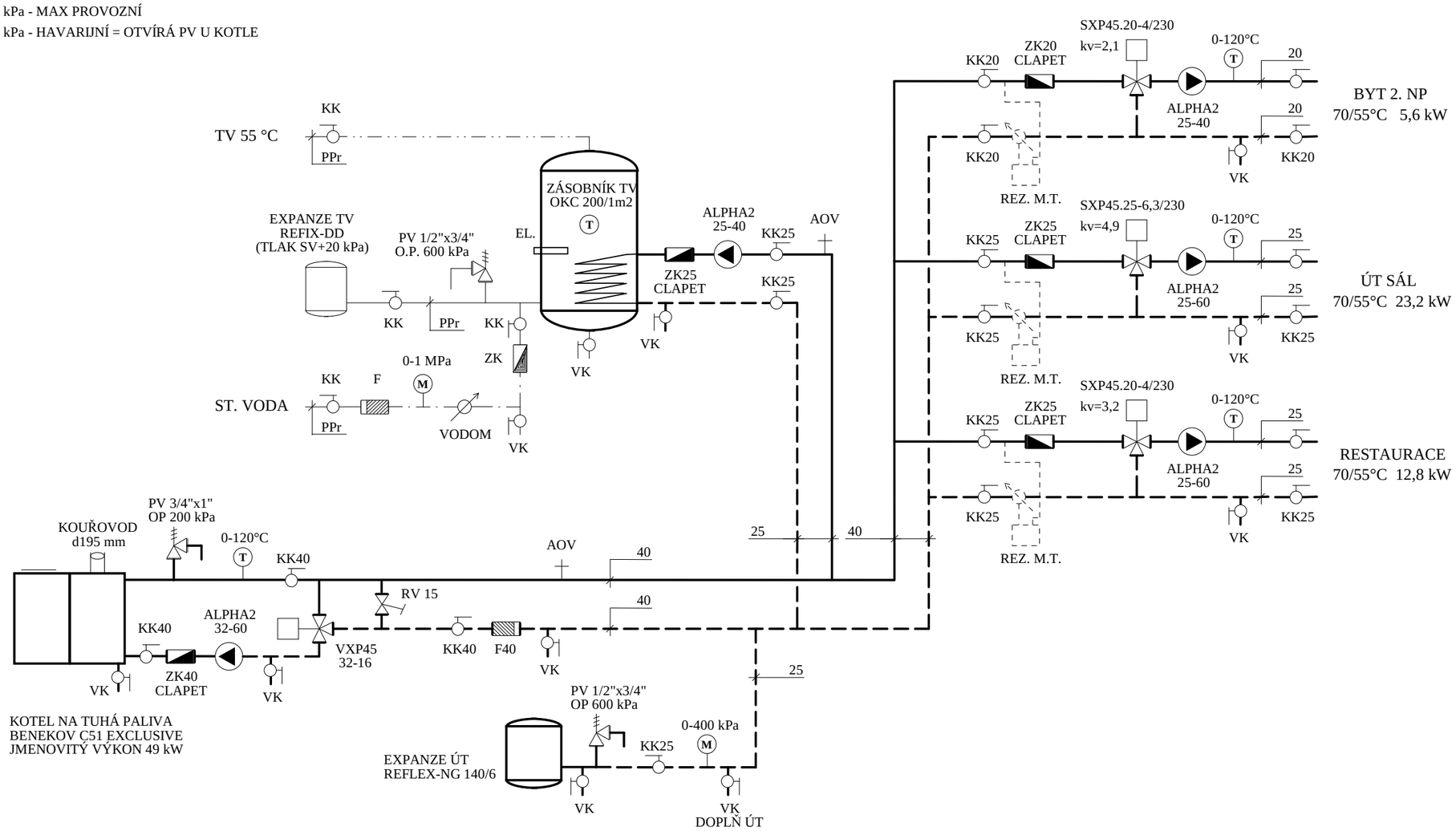
PROVOZNÍ TLAKY SYSTÉMU ÚT :
80 kPa - MIN PROVOZNÍ (cca 4 m vsl) = DOPLŇOVÁNÍ ÚT
150 kPa - MAX PROVOZNÍ
200 kPa - HAVARIJNÍ = OTVÍRÁ PV U KOTLE